M.E.C.I. s.r.l.

IMPIANTI E ATTREZZATURE PER
SOLLEVAMENTO E MOVIMENTAZIONE

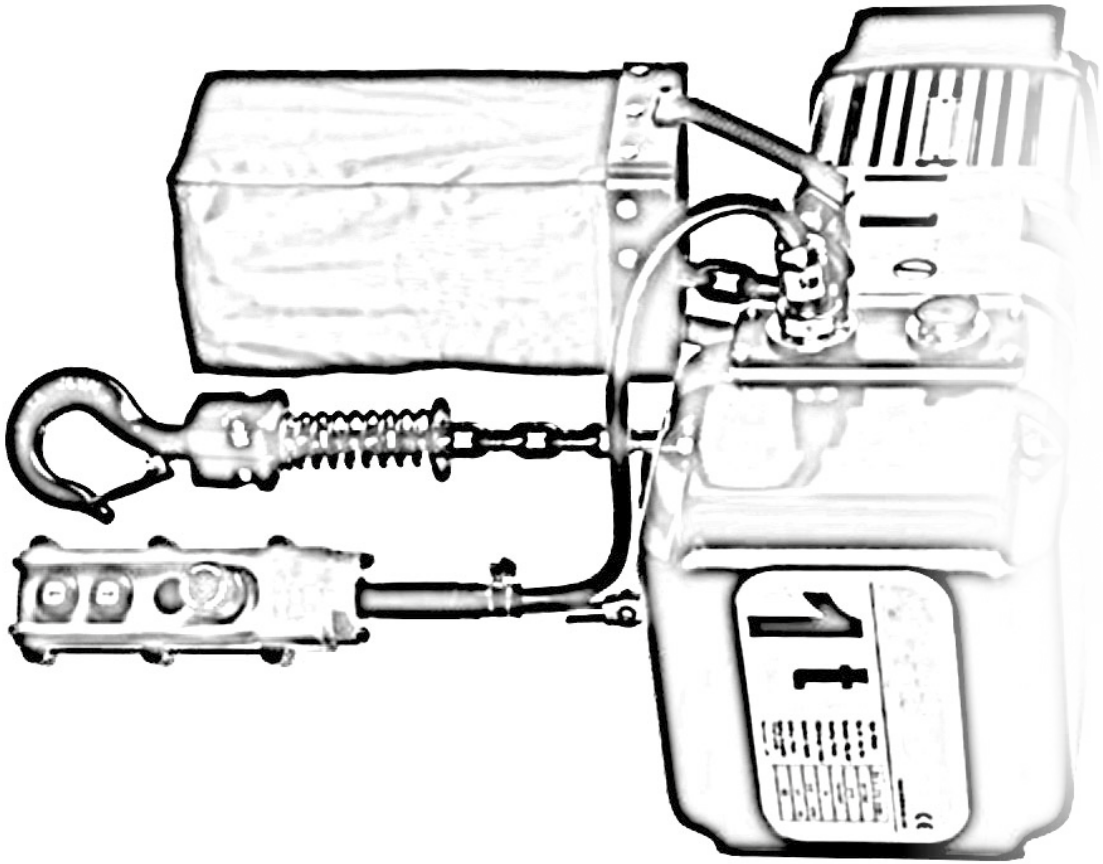

PARANCHI
ELETTRICI

PARANCO ELETTRICO TRIFASE

NPAE100

NPAE30

IN DOTAZIONE
3 m CATENA
3 m CAVO PULSANTIERA

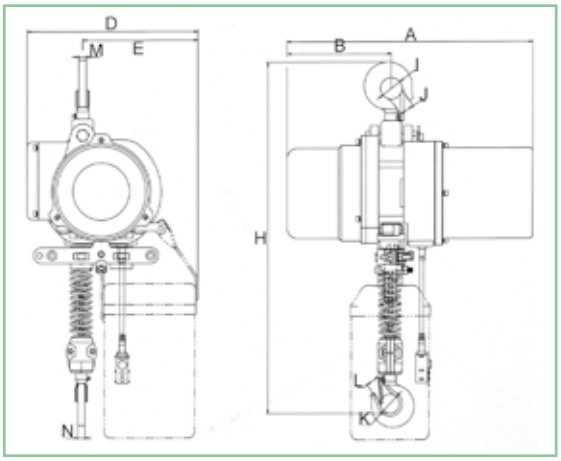

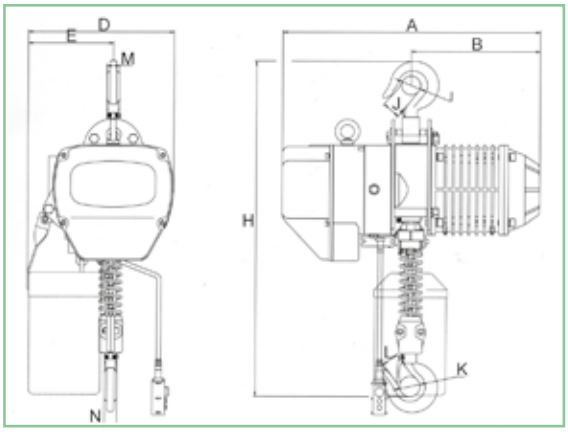

SU RICHIESTA SI POSSONO AVERE TUTTE LE MISURE DI CATENA

Caratteristiche principali:
limitatore di carico, freno automatico in caso di mancanza di corrente.
Il paranco va in protezione in caso di mancanza di una fase e/o di fase invertita

CODICE	PORTATA (kg)	VELOCITÀ SOLLEVAMENTO (m/min)	TIRI CATENA	POTENZA (kw)	DIMENSIONI (mm)											Ø CATENA (mm)	PESO (kg)
					H	A	B	D	E	I Ø	J	K Ø	L	M	N		
Singola velocità																	
NPAE20	**200**	8	1	0,55	550	415	170	255	125	35	28	35	28	20	20	6,3x31,4	34
NPAE30	**300**	8	1	0,55	550	415	170	255	125	35	28	35	28	20	20	6,3x31,4	34
NPAE50	**500**	7,8	1	0,8	550	415	170	255	125	35	28	35	28	20	20	6,3x31,4	39
NPAE100	**1000**	6,8	1	1,5	610	526	263	300	176	42	34	42	34	25	25	7,1x35	56
NPAE200	**2000**	6,8	1	3	750	610	300	430	265	50	40	50	40	35	35	10x49,5	56
NPAE300	**3000**	5,4	1	3	845	615	295	430	265	59	48	59	48	35	35	11,2	
NPAE500	**5000**	2.7	2	3	1030	615	295	430	325	60	48	60	48	43	43	11,2	

SUPPLEMENTO CATENA G 80 AL METRO	Ø diametro
NE63 (NPAE20)	6,3
NE63 (NPAE30)	6,3
NE63 (NPAE50)	6,3
NE71 (NPAE100)	7,1
NE100 (NPAE200)	10
NE112 (NPAE300)	11,2
NE112 (NPAE500)	11,2

NSPE

PARANCO ELETTRICO
CON CARRELLO DI TRASLAZIONE

NPAEC50

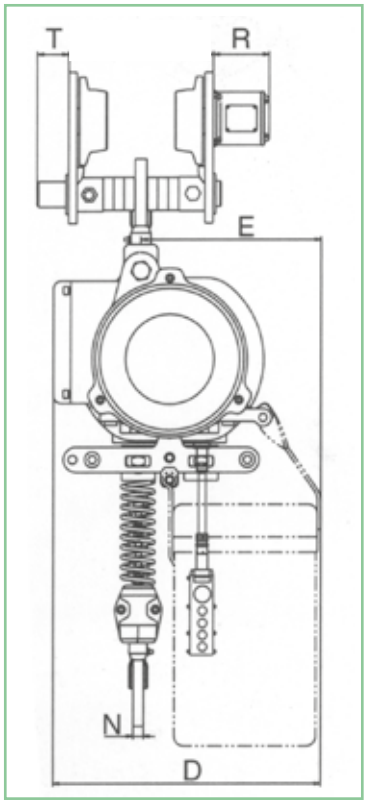

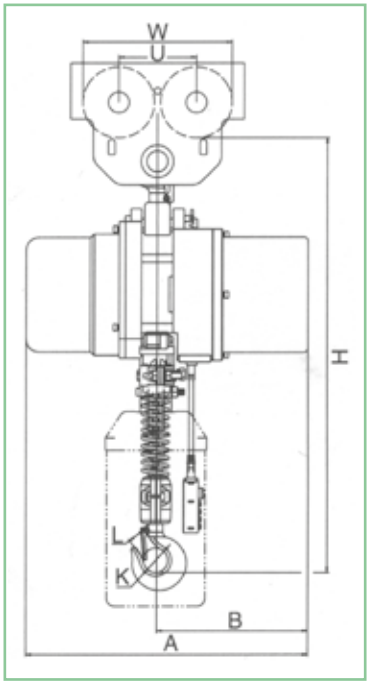

IN DOTAZIONE
3 m CATENA
3 m CAVO PULSANTIERA

SU RICHIESTA SI POSSONO AVERE TUTTE LE MISURE DI CATENA

Caratteristiche principali:
limitatore di carico, freno automatico in caso di mancanza di corrente.
Il paranco va in protezione in caso di mancanza di una fase e/o di fase invertita

CODICE	PORTATA (kg)	VELOCITÀ SOLLEVAMENTO (m/min)	TIRI CATENA	POTENZA (kw)	DIMENSIONI (mm)													Ø CATENA (mm)	PESO (kg)
					H	A	B	D	E	K Ø	L	N	W	U	R	TRAVE	T		
Singola velocità																			
NPAEC20	**200**	8	1	0,55	580	415	245	255	125	35	28	20	166	92	145	58/153	45	6,3x31,4	55
NPAEC30	**300**	8	1	0,55	580	415	245	255	125	35	28	20	166	92	145	58/153	45	6,3x31,4	55
NPAEC50	**500**	7,8	1	0,8	580	415	245	255	125	35	28	20	166	92	145	58/153	45	6,3x31,4	55
NPAEC100	**1000**	6,8	1	1,5	610	526	263	300	176	42	34	34	207	113,50	142	68/130	231	7,1x35	105
NPAEC200	**2000**	6,8	1	3	750	610	300	430	265	50	40	40	238	127	142	82/153	231	10x49,5	105
NPAEC300	**3000**	5,4	1	3	830	615	295	430	265	59	48	35	265	140	142	100/178	231	11,2	
NPAEC500	**5000**	2,7	2	3	1015	615	295	430	325	60	43	43	296	156	142	100/178	231	11,2	

SUPPLEMENTO CATENA G 80 AL METRO	Ø diametro
NE63 (NPAEC20)	6,3
NE63 (NPAEC30)	6,3
NE63 (NPAEC50)	6,3
NE71 (NPAEC100)	7,1
NE100 (NPAEC200)	10
NE112 (NPAEC300)	11,2
NE112 (NPAEC500)	11,2

M.E.C.I. s.r.l.

PARANCO ELETTRICO TRIFASE DOPPIA VELOCITÀ

NPAEC100D

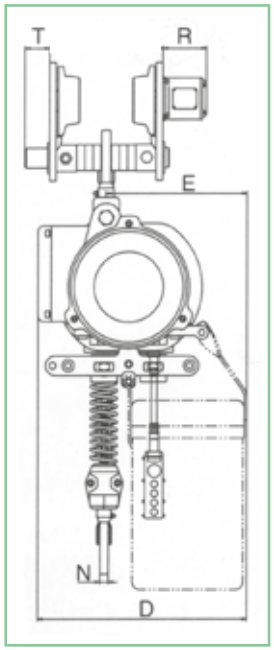

SU RICHIESTA
SI POSSONO FORNIRE
PORTATE MAGGIORI

NPAE200D

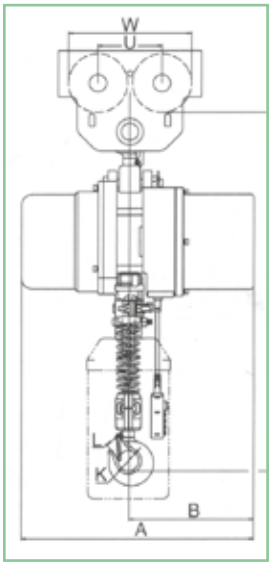

IN DOTAZIONE
3 m CATENA
3 m CAVO PULSANTIERA

SU RICHIESTA
SI POSSONO AVERE
TUTTE LE MISURE DI CATENA

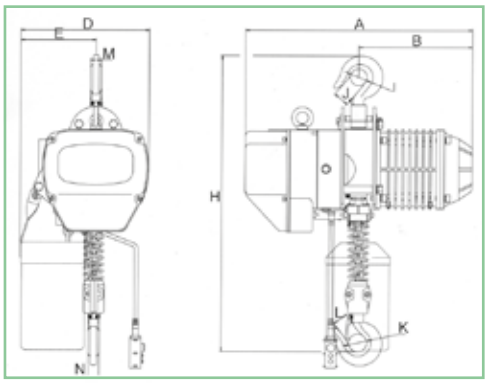

CODICE	PORTATA (kg)	VELOCITÀ SOLLEVAMENTO (m/min)	TIRI CATENA	POTENZA (kw)	DIMENSIONI (mm)											Ø CATENA (mm)	PESO (kg)
					H	A	B	D	E	I Ø	J	K Ø	L	M	N		
NPAE100D	**1000**	6,9/2,3	1	0,6/1,8	650	520	260	300	176	42	32	42	32	24	24	7,1x35	56
NPAE200D	**2000**	6,8/2,3	1	1,0/3,0	800	615	295	430	265	49	40	49	40	30	30	10x49,5	56

SUPPLEMENTO CATENA G 80 AL METRO	Ø diametro
NE71 (NPAE100D)	7,1
NE100 (NPAE200D)	10

CODICE	PORTATA (kg)	VELOCITÀ SOLLEVAMENTO (m/min)	TIRI CATENA	POTENZA (kw)	DIMENSIONI (mm)													Ø CATENA (mm)	PESO (kg)
					H	A	B	D	E	K Ø	L	N	W	U	R	TRAVE	T		
NPAEC100D	**1000**	6,9/2,3	1	0,6/1,8	650	520	260	300	176	42	32	24	206	111	142	58/153	231	7,1x35	105
NPAEC200D	**2000**	6,8/2,3	1	1,0/3,0	770	615	295	430	265	49	40	30	237	127	142	82/178	231	10x49,5	105

SUPPLEMENTO CATENA G 80 AL METRO	Ø diametro
NE71 (NPAEC100D)	7,1
NE100 (NPAEC200D)	10

PARANCO ELETTRICO TRIFASE 400V / 50-60HZ

SG.O.DTD.01001

SU RICHIESTA
SI POSSONO AVERE
TUTTE LE MISURE DI CATENA

DISPONIBILE A SINGOLA E DOPPIA VELOCITÀ
IN DOTAZIONE 3 m CATENA
E 3 m CAVO PULSANTIERA

PROTEZIONE STRUTTURA PARANCO IP55
PROTEZIONE PULSANTIERA IP65

CODICE	PORTATA (kg)	VELOCITÀ SOLLEVAMENTO (m/min)	DIAMETRO CATENA	TIRI CATENA	KW	PESO (kg)	PESO EXTRA kg/m
SG.O.DTS.00501	**500**	7,6	6,3	1	0,9	43	0,9
SG.O.DTS.00502	**500**	7,6/2,5	6,3	1	0,9/0,3	51	0,9
SG.O.DTS.01001	**1000**	5	8	1	1,1	45	1,5
SG.O.DTS.01002	**1000**	5/1,7	8	1	1,1	57	1,5
SG.O.DTS.02201	**2000**	2,5	8	2	1,1	51	3
SG.O.DTS.02202	**2000**	2,5/0,85	8	2	1,1/0,37	64	3
SG.O.DTS.02101	**2000**	5,3	10	1	3	94	2,2
SG.O.DTS.02102	**2000**	5,3/1,8	10	1	3/1	116	2,2
SG.O.DTS.03001	**3000**	6	11,2	1	3	94	2,7
SG.O.DTS.03002	**3000**	6/2	11,2	1	3/1	116	2,7
SG.O.DTS.05001	**5000**	3	11,2	2	3	108	5,4
SG.O.DTS.05002	**5000**	3/1	11,2	2	3/1	130	5,4
SG.O.DTS.07501	**7500**	2	11,2	3	3		8,1
SG.O.DTS.07502	**7500**	2/0,6	11,2	3	3/1		8,1
SG.O.DTS.10001	**10000**	3	11,2	4	6	285	10,8
SG.O.DTS.10002	**10000**	3/1	11,2	4	6/3	329	10,8

M.E.C.I. s.r.l.

PARANCO ELETTRICO TRIFASE CON CARRELLO DI TRASLAZIONE ELETTRICO 400V / 50-60Hz

SG.O.DTD.01002

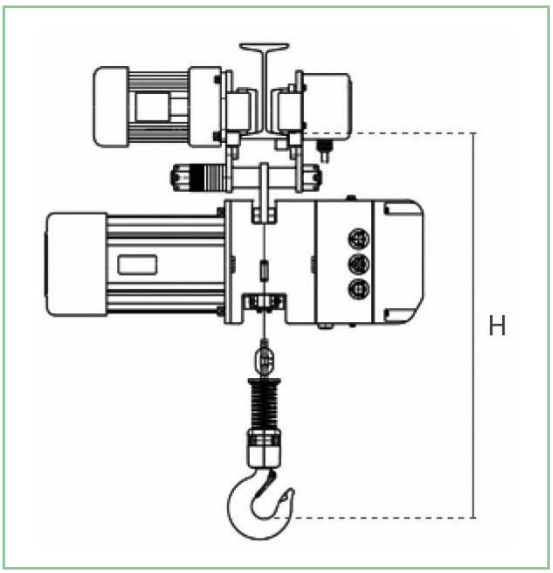

CODICE	PORTATA (kg)	VELOCITÀ DI TRASLAZIONE (m/min)	POTENZA (kw)	LARGHEZZA TRAVE mm	PESO NETTO (kg)	ALTEZZA MINIMA CARRELLO mm
SG.O.DTD.00501	**500**	13,5	0,2	74-200	69	398
SG.O.DTD.00502	**500**	20/6,7	0,2/0,7	74-200	84	398
SG.O.DTD.01001	**1000**	13,5	0,2	74-200	71	460
SG.O.DTD.01002	**1000**	20/6,7	0,2/0,7	74-200	90	460
SG.O.DTD.02201	**2000**	13,5	0,4	74-200	87	650
SG.O.DTD.02202	**2000**	20/6,7	0,4/0,13	74-200	104	650
SG.O.DTD.02101	**2000**	13,5	0,4	74-200	130	650
SG.O.DTD.02102	**2000**	20/6,7	0,4/0,13	74-200	156	650
SG.O.DTD.03001	**3000**	13,5	0,4	100-300	146	525
SG.O.DTD.03002	**3000**	18/6	0,4/0,13	100-300	172	525
SG.O.DTD.05001	**5000**	13,5	0,75	100-300	176	860
SG.O.DTD.05002	**5000**	18/6	0,75/0,25	100-300	206	860
SG.O.DTD.07501	**7500**	11	0,75	150-220		995
SG.O.DTD.07502	**7500**	11	0,75	150-220		995
SG.O.DTD.10001	**10000**	11	0,75	150-220	390	1100
SG.O.DTD.10002	**10000**	11	0,75	150-220	430	1100

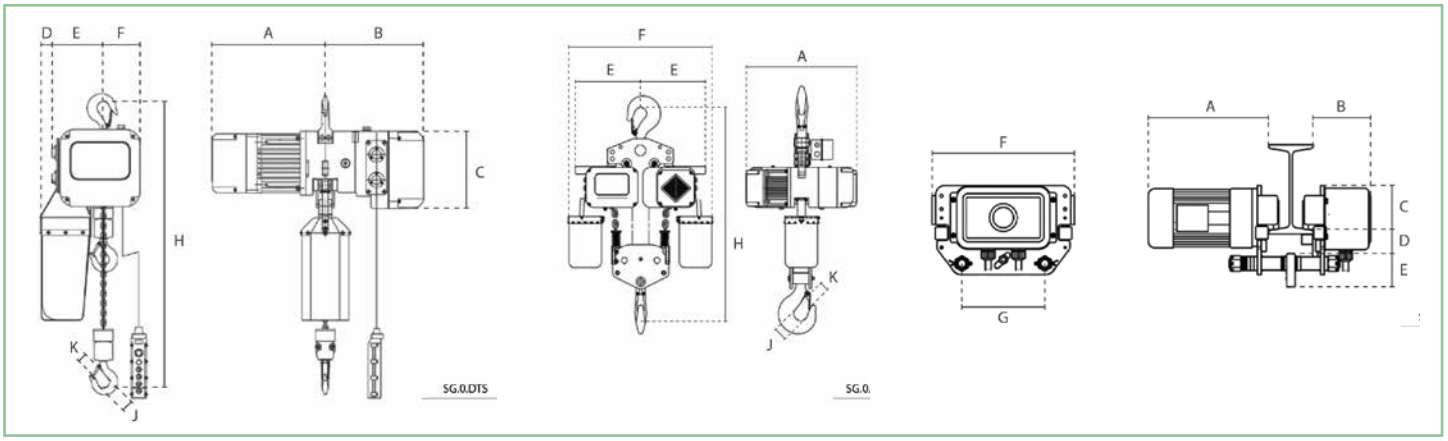

CODICE	A	B	C	D	E	F	H	J	K
SG.0.DTS.00501	329	307	214	32	142	102	410	40	31
SG.0.DTS.00502	334	307	214	32	142	102	410	40	31
SG.0.DTS.01001	329	307	214	32	142	102	460	45	38
SG.0.DTS.01002	354	307	214	32	142	102	460	45	38
SG.0.DTS.02201	329	307	214	32	185	59	650	53	45
SG.0.DTS.02202	354	307	214	32	185	59	650	53	45
SG.0.DTS.02101	358	336	260	80	185	165	525	53	45
SG.0.DTS.02102	471	336	260	80	185	165	525	53	45
SG.0.DTS.03001	358	336	260	80	185	165	525	53	45
SG.0.DTS.03002	471	336	260	80	185	165	525	53	45
SG.0.DTS.05001	358	336	260	80	240	110	860	75	61
SG.0.DTS.05002	471	336	260	80	240	110	860	75	61
SG.0.DTS.07501	358	336	260	80			900	75	61
SG.0.DTS.07502	471	336	260				900	75	61
SG.0.DTS.10001	720	336	260		370	950	1300	80	65
SG.0.DTS.10002	950				370	950	1300	80	65

CODICE	PORTATA (kg)	RAGGIO MINIMO m	DIAMETRO RUOTA mm	PESO NETTO (kg)	A	B	C	D	E	F	G
SG.0.DHM.00501	**500**	1,5	68	26	310	130	99	70	80	340	186
SG.0.DHM.00502	**500**	1,5	68	33	336	130	99	70	80	340	186
SG.0.DHM.01001	**1000**	1,5	68	26	310	130	99	70	80	340	186
SG.0.DHM.01002	**1000**	1,5	68	33	336	130	99	70	80	340	186
SG.0.DHM.02001	**2000**	2	75	36	312	132	122	72	83	340	186
SG.0.DHM.02002	**2000**	2	75	40	338	132	122	72	83	340	186
SG.0.DHM.03001	**3000**	2	75	52	314					370	
SG.0.DHM.03002	**3000**	2	75	56	340					370	
SG.0.DHM.05001	**5000**	2	75	68	360					410	
SG.0.DHM.05002	**5000**	2	75	76	410					410	

PARANCO ELETTRICO TRIFASE 400V/50-60Hz

SG.O.DTS.30F003

**SU RICHIESTA
SI POSSONO AVERE
TUTTE LE MISURE DI CATENA**

**PARANCO CON DIMENSIONI COMPATTE
IN DOTAZIONE 3 m CATENA
E 3 m CAVO PULSANTIERA**

CODICE	PORTATA (kg)	VELOCITÀ SOLLEVAMENTO (m/min)	DIAMETRO CATENA	TIRI CATENA	KW	PESO (kg)	PESO EXTRA kg/m
CD.O.DTS.025003	**250**	12/3	4	1	0,6/0,15	45	0,4
CD.O.DTS.151003	**500**	10/2,5	6,3	1	1,1/0,28	47	0,9
CD.O.DTS.30F003	**1000**	5/1,25	6,3	2	1,1/0,28	50	1,8
CD.O.DTS.301003	**1000**	8/2	7,1	1	1,5/0,37	62	1,1
CD.O.DTS.302003	**2000**	4/1	7,1	2	1,5/0,37	67	2,2

PARANCO ELETTRICO TRIFASE
CON CARRELLO DI TRASLAZIONE ELETTRICO
400V / 50-60Hz

CD.O.DTD.302003

CODICE	PORTATA (kg)	VELOCITÀ DI TRASLAZIONE (m/min)	POTENZA KW	LARGHEZZA TRAVE mm	PESO (kg)	ALTEZZA MINIMA CARRELLO mm
CD.O.DTD.025003	**250**	20/5	0,12/0,03	75-125	90	500
CD.O.DTD.151003	**500**	20/5	0,12/0,03	75-125	92	500
CD.O.DTD.30F003	**1000**	20/5	0,18/0,04	75-125	95	550
CD.O.DTD.301003	**1000**	20/5	0,18/0,04	75-125	107	550
CD.O.DTD.302003	**2000**	20/5	0,37/0,09	100-150	122	620

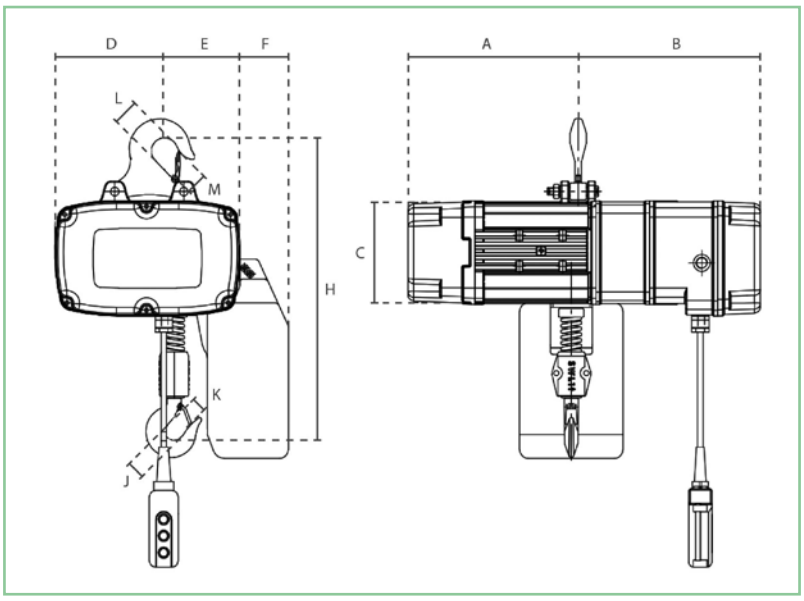

CODICE	A	B	C	D	E	F	H	J	K	L	M
CD.0.DTD.025003	270	310	165	190	101	85	500	36	25	35	22
CD.0.DTD.151003	270	310	165	190	101	85	500	40	28	40	26
CD.0.DTD.30F003	270	310	165	190	101	85	550	40	28	40	29
CD.0.DTD.301003	300	320	180	195	132	88	550	40	28	46	31
CD.0.DTD.302003	300	320	180	195	132	88	620	46	36	46	31

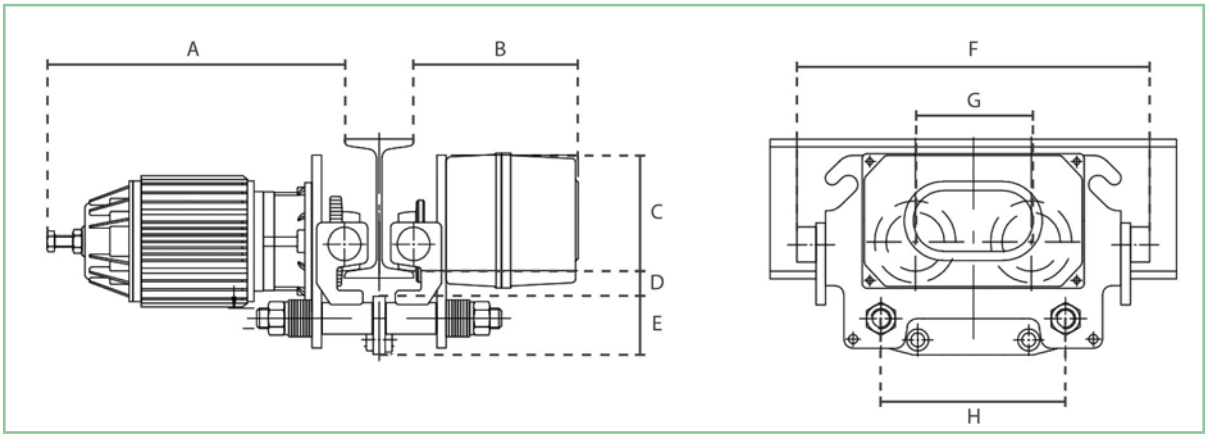

CODICE	PORTATA (kg)	RAGGIO MINIMO mm	DIAMETRO RUOTE mm	PESO NETTO (kg)	A	B	C	D	E	F	G	H
CD.0.DHM.0023	**250**	1,3	63	45	325	180	125	27	64	385	126	200
CD.0.DHM.0053	**500**	1,3	63	45	325	180	125	27	64	385	126	200
CD.0.DHM.013	**1000**	1,3	63	45	325	180	125	27	64	385	126	200
CD.0.DHM.023	**1000**	1,7	90	55	360	185	125	33	64	395	159	230

PARANCO ELETTRICO TRIFASE
PROFILO RIBASSATO

NPAEC100R

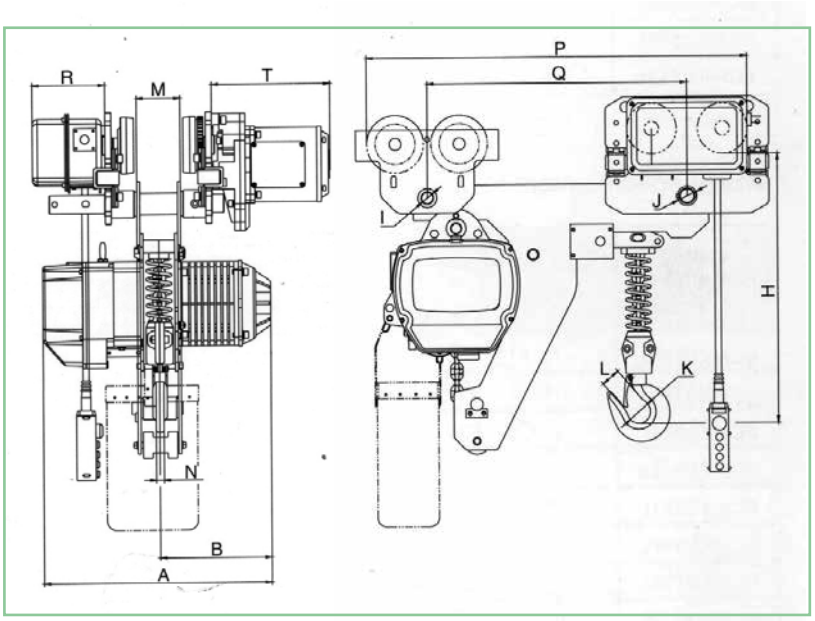

IN DOTAZIONE
3 m CATENA
3 m CAVO PULSANTIERA

QUESTI MODELLI SONO SU ORDINAZIONE

CODICE	PORTATA (kg)	VELOCITÀ SOLLEVAMENTO (m/min)	TIRI CATENA	POTENZA (kw)	DIMENSIONI (mm)															Ø CATENA (mm)	PESO (kg)
					H	A	B	K Ø	L	M Ø	N	I Ø	J Ø	P	Q	R	TRAVE	T			
NPAEC100R	**1000**	6,6	1	1,5	480	520	260	42	32	56	24	26	31	630	445	142	58/153	231		7,1x35	105
NPAEC200R	**2000**	6,6	1	3	570	615	295	49	40	66	30	31	36	720	505	142	82/178	231		10x49,5	105
NPAEC300R	**3000**	5,4	1	3	640	615	295	59	48	73	35	36	43	775	526	142	100/178	231		11,2	

SUPPLEMENTO CATENA G 80 AL METRO	Ø diametro
NE71 (NPAEC100R)	7,1
NE100 (NPAEC200R)	10
NE112 (NPAEC300R)	11,2

NPAD10

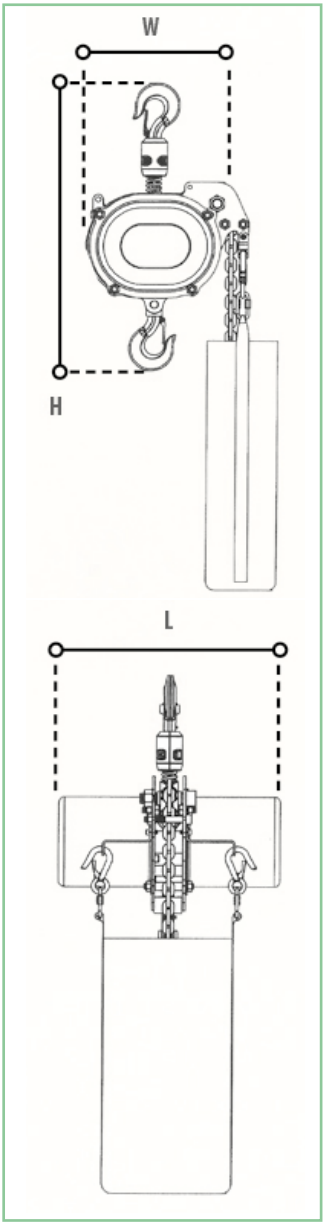

NPADP

NPADCT

NPADQ

IN DOTAZIONE 3 m CATENA E 3 m CAVO PULSANTIERA

SU RICHIESTA SI POSSONO AVERE TUTTE LE MISURE DI CATENA

CODICE	PORTATA (kg)	VELOCITÀ SOLLEVAMENTO (m/min)	TIRI CATENA	W	L	H	PESO
NPAD10	**1000**	7	1	290	430	600	45
NPAD20	**2000**	3,5	2	290	430	600	55
NPADP	Cavo con pulsantiera						
NPADCT	Contenitore trasporto paranco						
NPADQ	Pannello controllo multiplo per 4 paranchi						

SUPPLEMENTO CATENA G 80 AL METRO	Ø diametro
NE71 (NPAD10)	7,1
NE71 (NPAD20)	7,1

PARANCO ELETTRICO MONOFASE

NPAEC100M

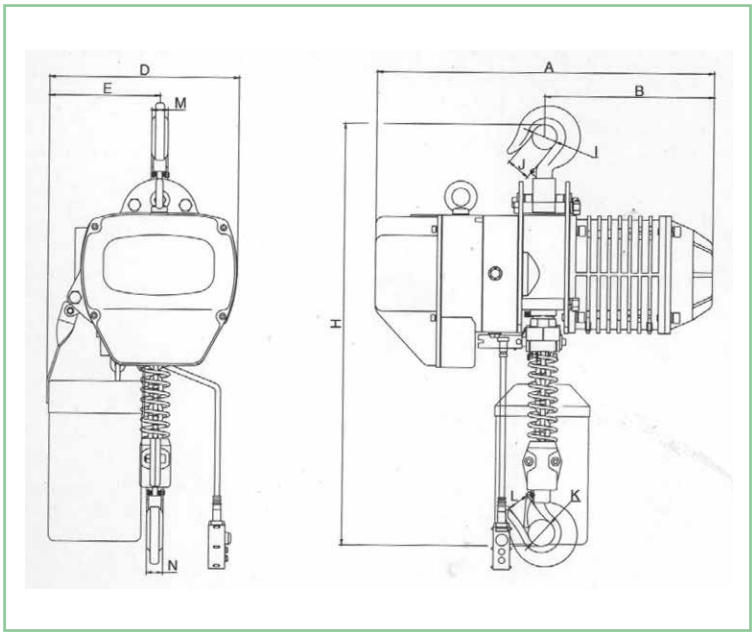

SU RICHIESTA
SI POSSONO AVERE
TUTTE LE MISURE DI CATENA

IN DOTAZIONE 3 m DI CATENA
E 3 m DI CAVO PULSANTIERA

CODICE	PORTATA (kg)	VELOCITÀ SOLLEVAMENTO (m/min)	TIRI CATENA	POTENZA (kw)	DIMENSIONI (mm)											Ø CATENA (mm)	PESO (kg)
					H	A	B	D	E	I Ø	J	K Ø	L	M	N		
Singola velocità																	
NPAE50M	**500**	8,3	1	0,9	550	415	170	255	125	35	28	35	28	20	20	6,3x31,4	39
NPAE100M	**1000**	6,3	1	1,5	610	526	263	300	176	42	34	42	34	25	25	7,1x35	56

SUPPLEMENTO CATENA G 80 AL METRO	Ø diametro
NE63 (NPAE50M)	6,3
NE71 (NPAE100M)	7,1

PARANCO ELETTRICO MONOFASE

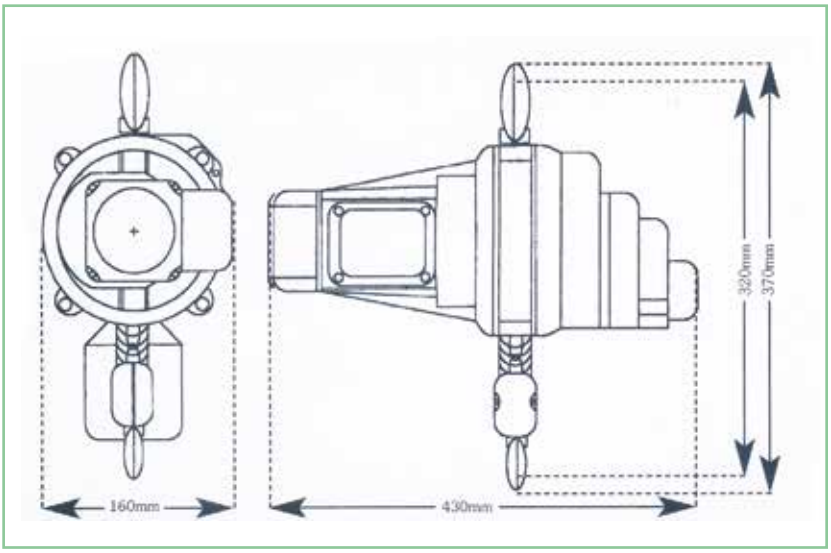

SU RICHIESTA
SI POSSONO AVERE
TUTTE LE MISURE DI CATENA

IN DOTAZIONE 3 m DI CATENA
E 3 m DI CAVO PULSANTIERA

CODICE	PORTATA (kg)	VELOCITÀ SOLLEVAMENTO (mm/min)	TIRI CATENA	MISURE (mm) A	B	C	D	PESO
NPED5	**500**	6	1	320	370	430	160	16
NPED10	**1000**	3	2	320	370	430	160	17
NPEDP2	Pannello controllo multiplo per due paranchi							
NPEDP4	Pannello controllo multiplo per quattro paranchi							
NPEDP6	Pannello controllo multiplo per sei paranchi							
NPEDCT	Contenitore trasporto paranco							

SUPPLEMENTO CATENA G 80 AL METRO	Ø diametro
NE63 (NPED5)	6,3
NE63 (NPED10)	6,3

NPEDP4

NPEDCT

PARANCO ELETTRICO MONOFASE A DOPPIA VELOCITÀ CON CONTROLLO REMOTO (opzionale)

CD.O.BDN.024

IN DOTAZIONE 3 m DI CATENA E 3 m DI CAVO PULSANTIERA

CODICE	PORTATA (kg)	VEL. SOLL. (m/min)	DIAMETRO CATENA	TIRI CATENA	KW	PESO (kg)	PESO EXTRA kg/m
CD.O.BDN.012	**120**	12,5/0-32	4	1	0,3/0,1	15	0,4
CD.O.BDN.024	**240**	12,5/0-32	4	1	0,6/0,2	15	0,4
CD.O.BDN.048	**480**	6,3/0 - 16	4	2	0,6/0,2	17	0,8

PORTATA kg	PESO TOTALE kg	DIMENSIONI mm
120	18,7	490 x 370 x 210
240	18,7	490 x 370 x 210
480	20,7	490 x 370 x 210

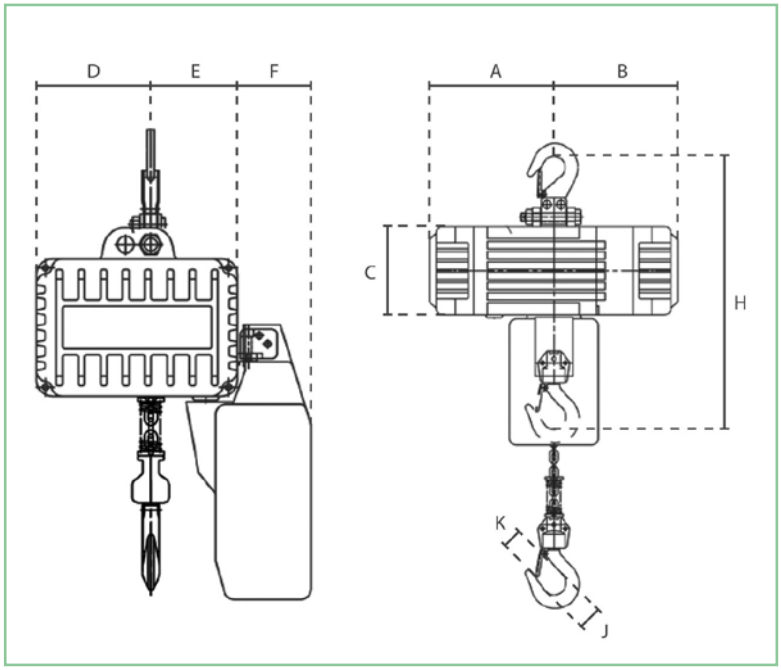

CODICE	A	B	C	D	E	F	H	J	K
CD.0.BDN.012	182	182	130	108	82	50	400	35	25
CD.0.BDN.024	182	182	130	108	82	50	400	35	25
CD.0.BDN.048	182	182	130	84	106	50	494	35	25

OPERAZIONI A DISTANZA IN SPAZIO APERTO	TEMPERATURA DI FUNZIONAMENTO	PESO (kg)	TEMPI DI RISPOSTA	FREQUENZA	DIMENSIONI A	DIMENSIONI B	DIMENSIONI C
100 M	-10°C - + 40°C	0,3	50-100 ms	433 MHz	193	57	51

PARANCO ELETTRICO A BATTERIA 18V

IN DOTAZIONE 3 m DI CATENA

C2.0.DBH.250

25 MINUTI AUTONOMIA
A MASSIMO CARICO

CODICE	PORTATA (kg)	VEL. SOLL. (m/min)	DIAMETRO CATENA	TIRI CATENA	KW	PESO KG	PESO EXTRA kg/m
CZ.0.DBH.250	**250**	4,5	4	1		8	0,4
CZ.0.DBH.500	**500**	2,2	4	2		9,5	0,8

PORTATA KG	PESO TOTALE kg	DIMENSIONI mm
250	16,3	640 x 420 x 280
500	19,2	640 x 420 x 280

COMPLETO DI CARICATORE
E 2 BATTERIE

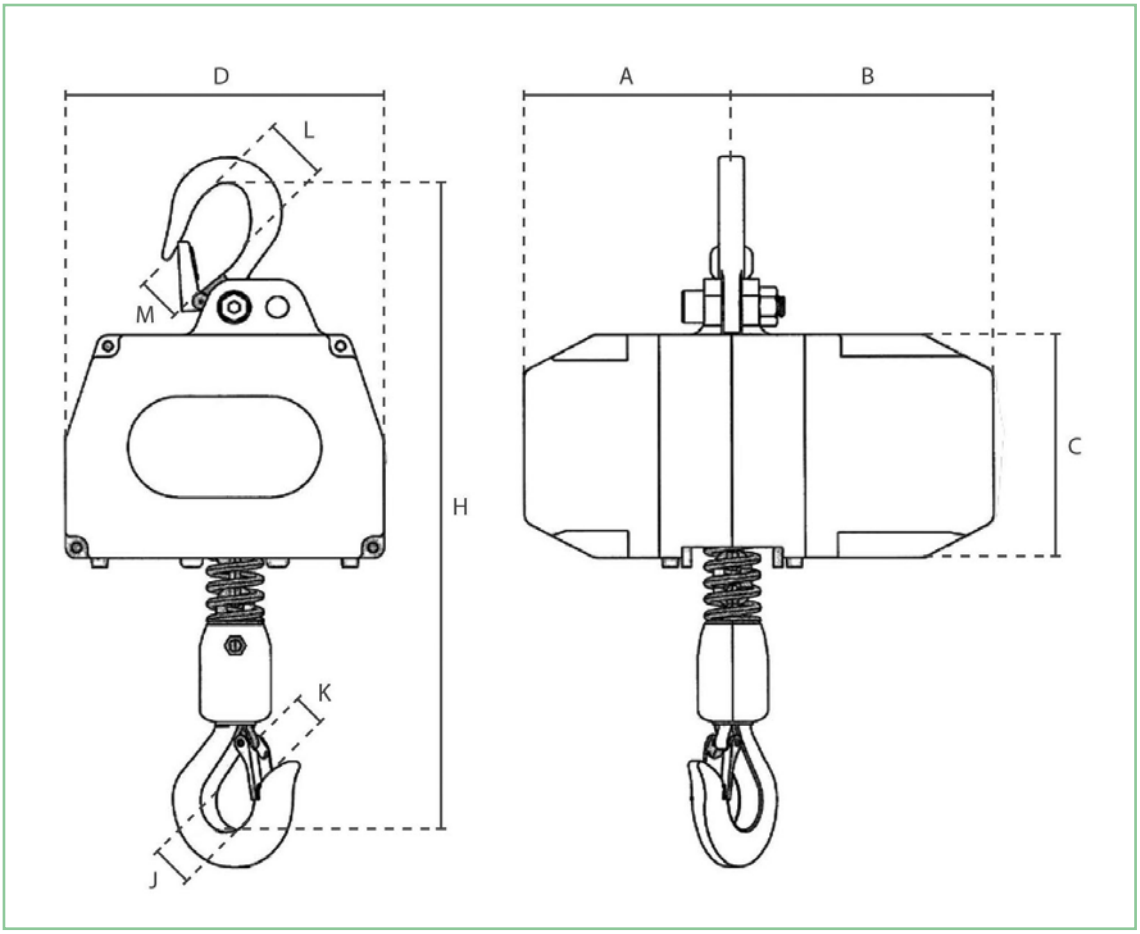

CODICE	A	B	C	D	H	J	K	L	M
CZ.0.DBH.250	114	144	122	173	355	29	19	27	20
CZ.0.DBH.500	114	144	122	173	375	29	19	27	20

M.E.C.I. s.r.l.

PARANCO PNEUMATICO

CD.0.PH.0025

CD.0.PR.

PULSANTIERA
OPZIONALE

CODICE	PORTATA (kg)	VEL. SOLL. (m/min)	DIAMETRO CATENA	TIRI CATENA	KW (6 bar)	PESO (kg)	PESO EXTRA kg/m
CD.0.PH.0025	**250**	18	6,3	1	1,5	32	0,9
CD.0.PH.0050	**500**	11	6,3	1	1,5	36	0,9
CD.0.PH.0100	**1000**	7,6	7,1	1	2,0	51	1,1
CD.0.PH.0200	**2000**	3,8	7,1	2	2,0	60	2,2
CD.0.PH.0320	**3200**	4,8	13	1	3,5	108	3,7
CD.0.PH.0630	**6300**	2,4	134	2	3,5	138	7,4
CD.0.PH.1000	**10000**	1,6	16	2	3,5	186	10,4
CD.0.PH.1600	**16000**	1,0	16	3	3,5	327	15,6
CD.0.PH.2000	**20000**	0,8	16	4	3,5	383	20,8

PORTATA (kg)	BAR	CONSUMO m3/min	RUMOROSITÀ SOLLEVAMENTO DB	RUMOROSITÀ DISCESA DB	PRESA ARIA SECONDARIA mm	PRESA ARIA PRINCIPALE mm
250	4-6	2	85	82	12,7	19,1
500	4-6	2	85	82	12,7	19,1
1000	4-6	2	85	82	12,7	19,1
2000	4-6	2	85	82	12,7	19,1
3200	4-6	4	90	87	19,1	50,8
6300	4-6	4	90	87	19,1	50,8
10000	4-6	4	90	87	25,4	50,8
16000	4-6	4	90	87	25,5	50,8
20000	4-6	4	90	87	25,4	50,8

PARANCO PNEUMATICO CON CARRELLO DI TRASLAZIONE

CD.0.PT.032

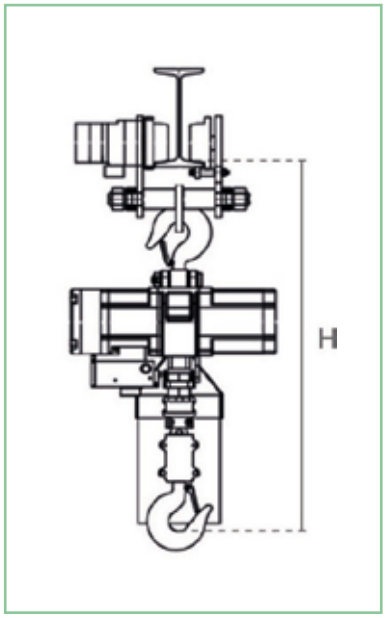

CD.0.PR.

PULSANTIERA
OPZIONALE

CODICE	PORTATA (kg)	VELOCITÀ DI TRASLAZIONE (m/min)	POTENZA USCITA KW (6 bar)	LARGHEZZA TRAVE mm	RAGGIO MINIMO m	DIAMETRO RUOTA	PESO NETTO (kg)	ALTEZZA MINIMA H
CD.0.PT.010	**1000**	20	0,2	75-125	1,3	78	32	621
CD.0.PT.020	**2000**	20	0,2	100-150	1,5	90	40	751
CD.0.PT.032	**3200**	10	0,2	125-175	1,8	100	55	902
CD.0.PT.063	**6300**	4	0,2	125-175	3	140	70	1125

PORTATA (kg)	PRESSIONE ARIA BAR	CONSUMO ARIA m3/min (6 bar)	PRESA ARIA mm
1000	6	0,6	19,1
2000	6	0,6	19,1
3200	6	0,6	19,1
6300	6	0,6	19,1

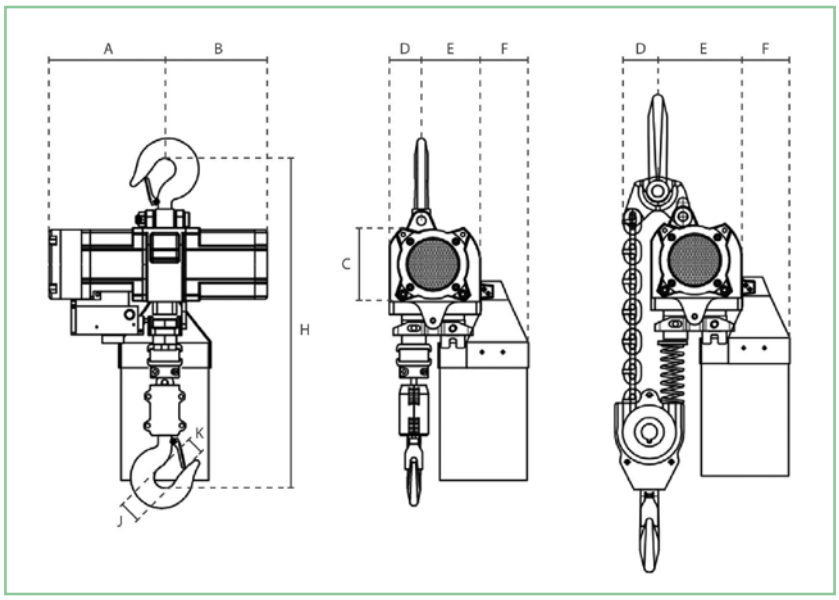

CODICE	A	B	C	D	E	F	H	J	K
CD.0.PH.0025	197	174	110	70	70	104	535	40	32
CD.0.PH.0050	228	174	110	70	70	104	535	40	32
CD.0.PH.0100	255	205	132	65	95	91	540	40	32
CD.0.PH.0200	255	205	132	73	87	159	760	46	40
CD.0.PH.0320	313	246	166	77	142	115	814	52	47
CD.0.PH.0630	313	246	166	77	142	115	1022	62	52
CD.0.PH.1000	308	308	238	170	156		1100	75	69
CD.0.PH.1600	374	372	238	166	160		1350	120	109
CD.0.PH.2000	374	372	238	166	160		1400	120	109

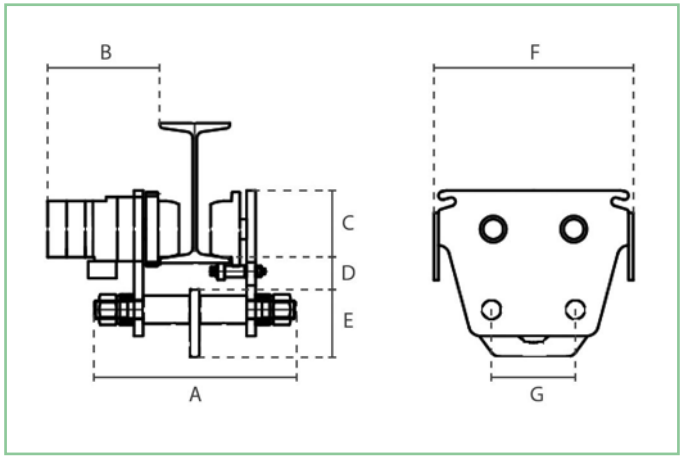

CODICE	A	B	C	D	E	F	G
CD.0.PT.010	264	208	83	56	102	294	125
CD.0.PT.020	300	210	95	48	115	322	130
CD.0.PT.032	300	217	105	48	120	356	150
CD.0.PT.063	365	219	145	77	264	386	280